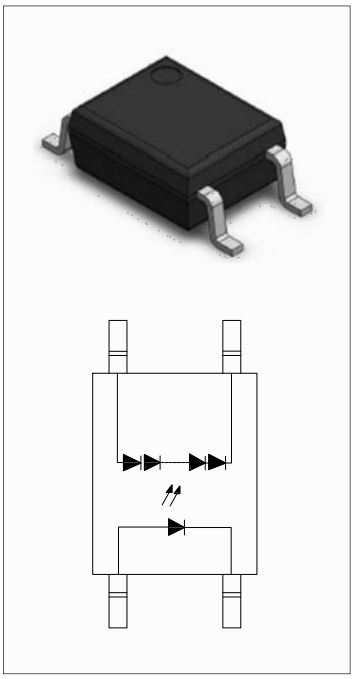

: 100 s pulse, 100Hz frequency

: AC for 1minute, R.H.=40~60%

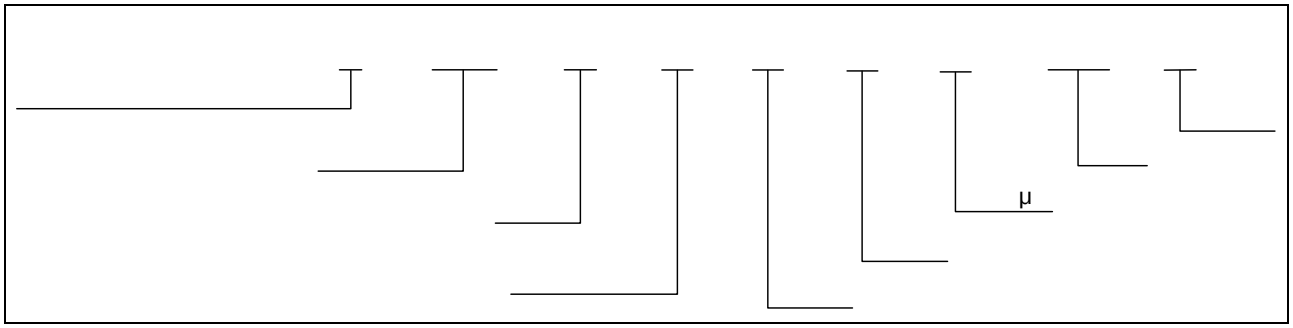
μ

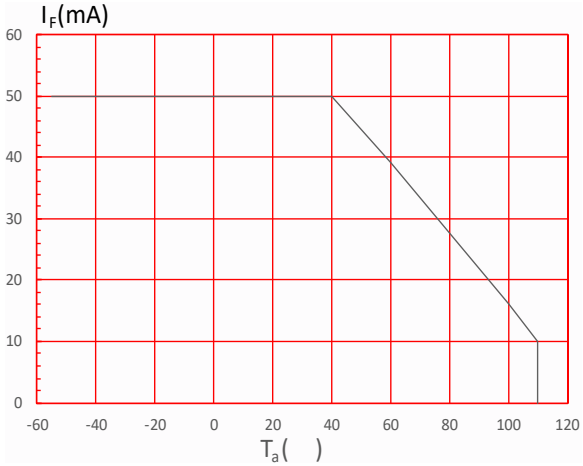
I_F(mA)
60
50
40
30
20
10
0
-60
-40
-20
0
20
40
60
80
100
120
T_a( )

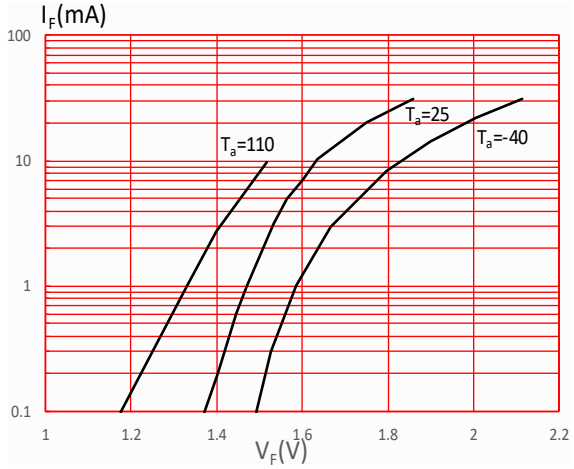
I_F(mA)
100
10
1
0.1
T_a=110
T_a=25
T_a=-40
1
1.2
1.4
1.6
1.8
2
2.2
V_F(V)

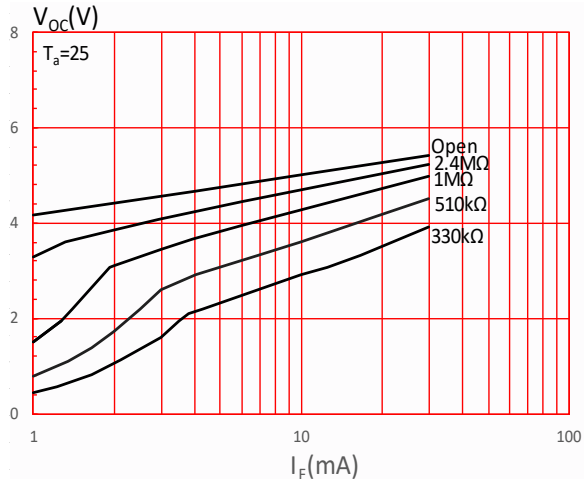
V_{OC}(V)
T_a=25
8
6
4
2
0
Open
2.4MΩ
1MΩ
510kΩ
330kΩ
1
10
100
I_F(mA)

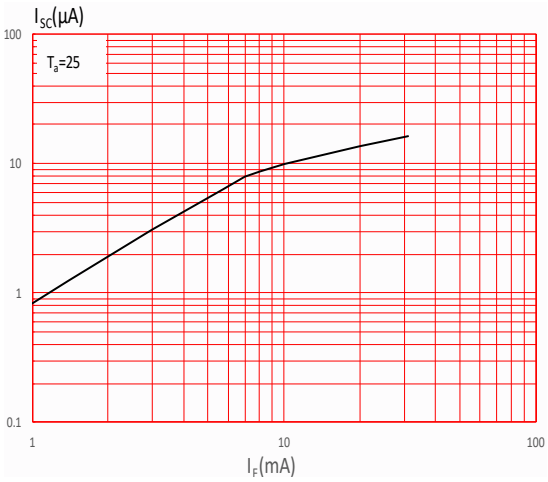
I_{SC}(μA)
T_a=25
100
10
1
0.1
1
10
100
I_F(mA)

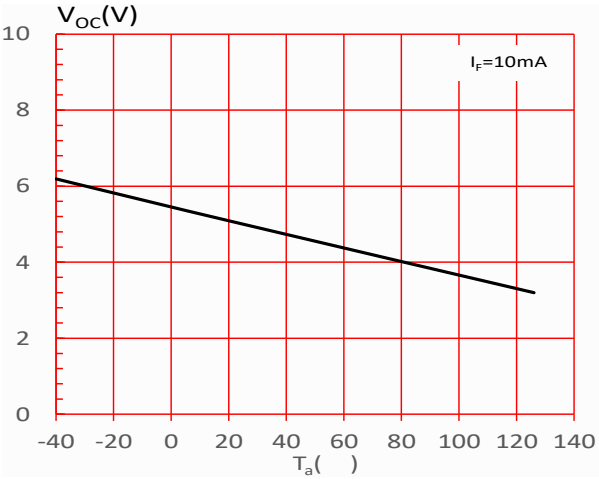
V_{OC}(V)
I_F=10mA
10
8
6
4
2
0
-40
-20
0
20
40
60
80
100
120
140
T_a( )

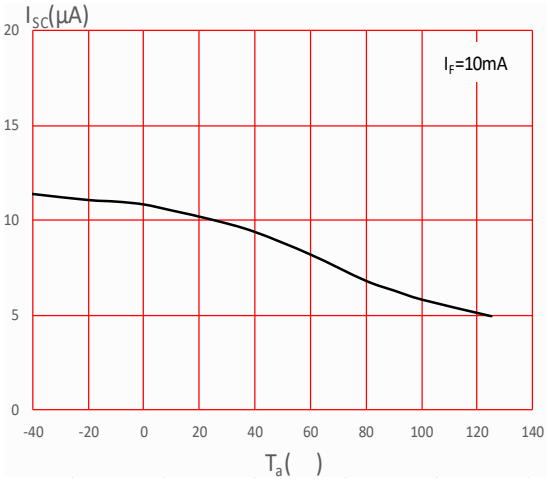
I_{SC}(μA)
I_F=10mA
20
15
10
5
0
-40
-20
0
20
40
60
80
100
120
140
T_a( )

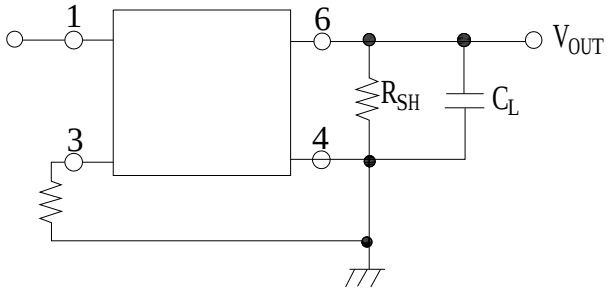
1
6
V_{OUT}
R_{SH}
C_L
3
4

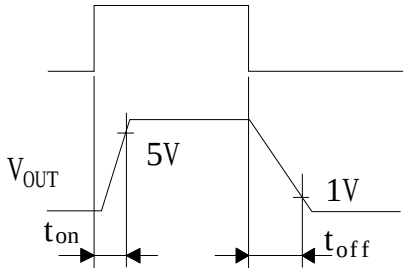
V_{OUT}
5V
1V
t_{on}
t_{off}

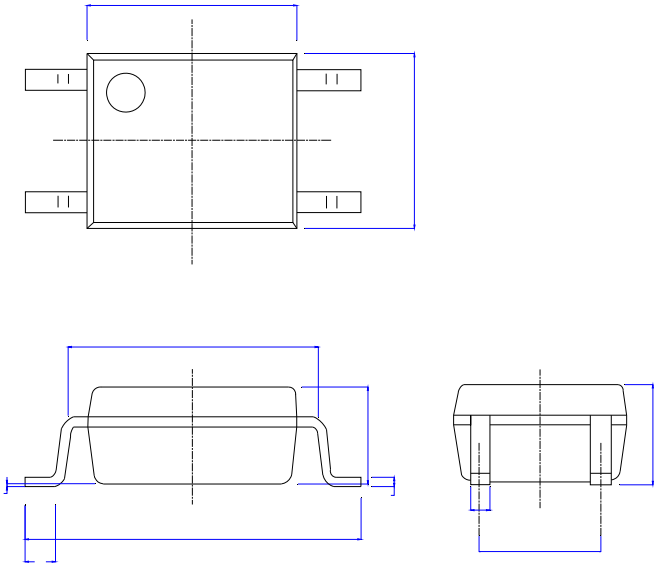

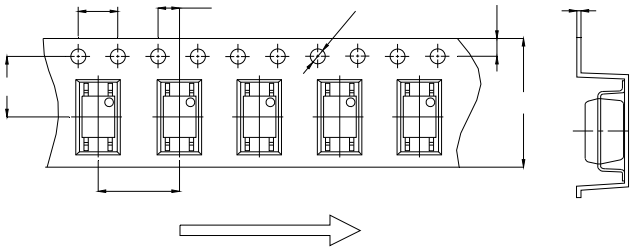

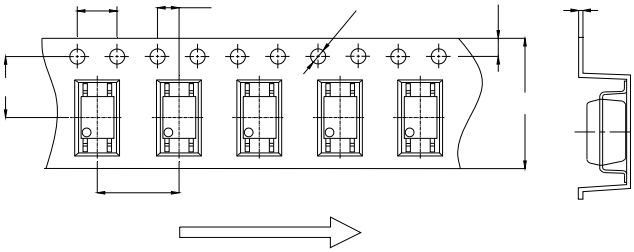

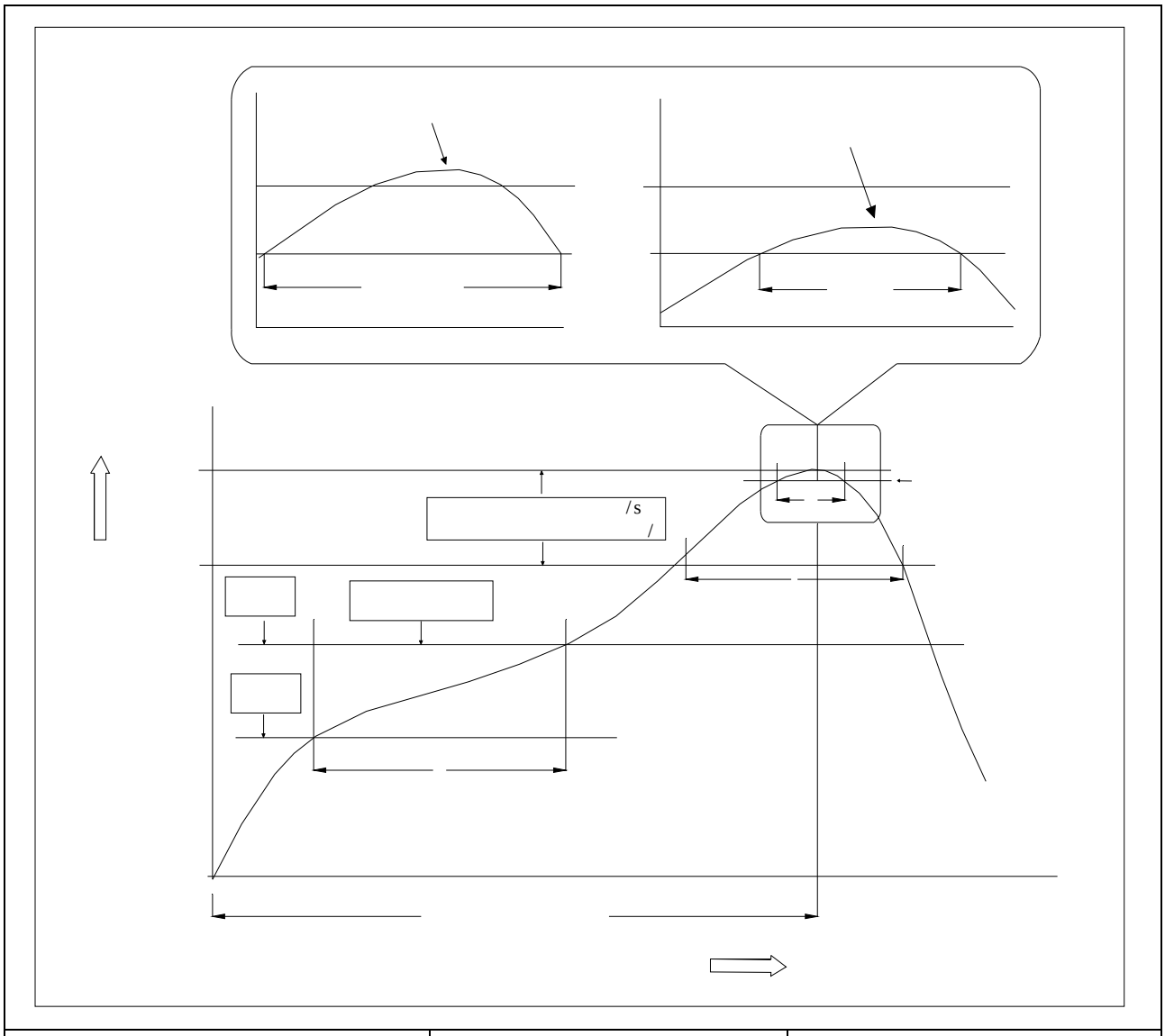
/s
/